19 rue de la Haye
67300 Schiltigheim

contact@avanteamgroup.com
Tel. 0 388 620 066
Fax. 0 388 813 472
https://www.avanteamgroup.com

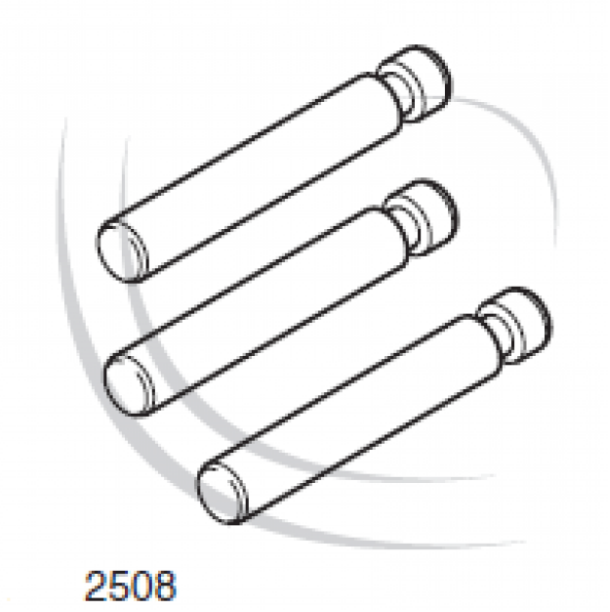

Reverberhées pour pompes Annovi Reverberi ANNOVI

Kit 2508 pistons diam 12 pompe S.210

Ref. 510125

Kit pistons pompe Annovi Reverberi série Wobble Plate.

Ce kit de pistons se monte sur pompe S.210.

Données techniques	
Nbr pièces dans le kit	**1x3**